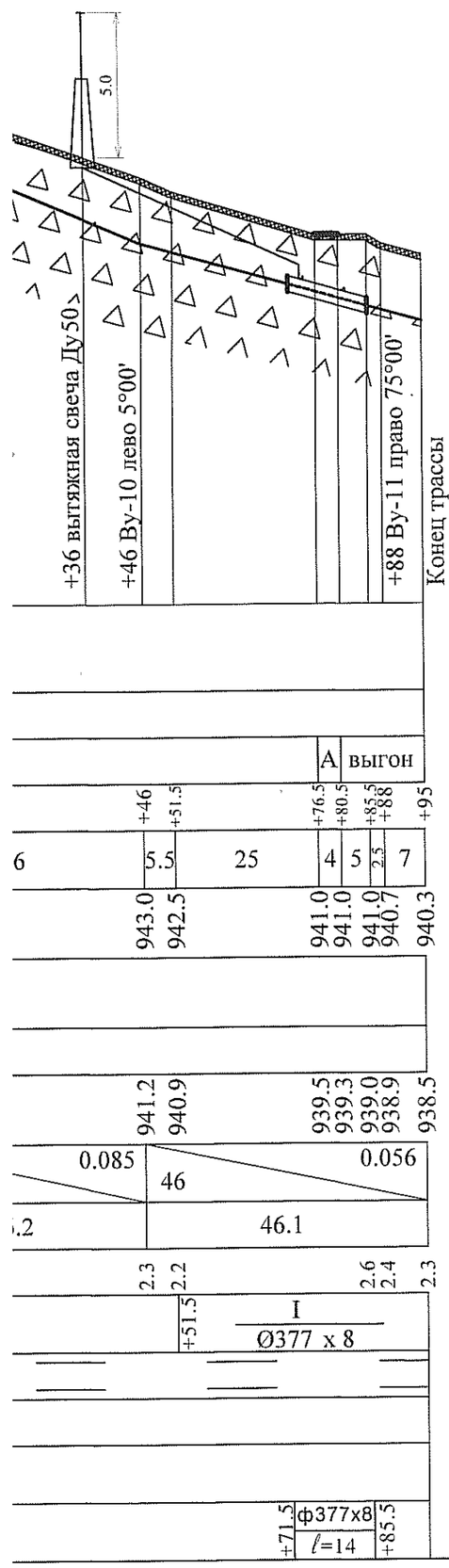

Поперечный разрез траншеи

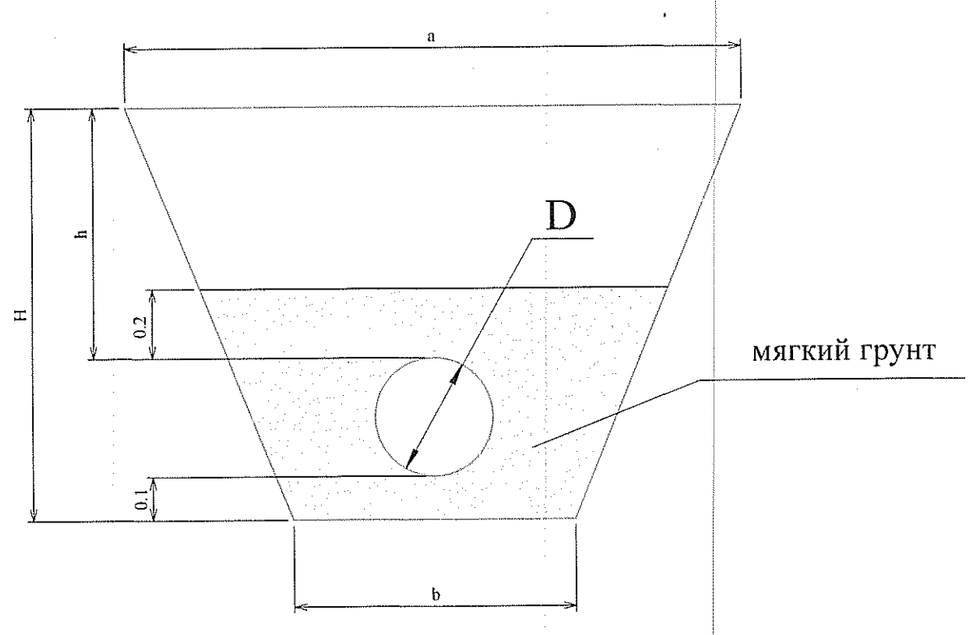

D	a	b	h	H
377	3240	700	1000	1400

Изм	Кол	Лист	N док	Подпись	Дата
Нач. отд.		С. Артенян			
Зам. нач.		А.Варданян			
Гл. спец.		В. Казарова			10.12
Инж.геолог		С. Мкртчян			

18/010-12 МГ

Перенос участка магистрального газопровода "Ереван-Арарат" Д-377мм из оголенного участка на 20.5 км

Газопровод высокого давления

Стадия	Лист	Листов
РП	3	3

Продольный профиль трассы ПК 0+00-ПК 6+95

Филиал "Инженерный центр" ЗАО "АрмРосгазпром"